[more]

BLOW BETT

DESIGN: BERNHARD MÜLLER, 2017

Bettrahmen aus Massivholz mit einer geölten oder matt lackierten Oberfläche nach Musterkarte. Kopfteil: gepolstert, Bezug aus Leder oder Stoff, nicht abziehbar. Sondermaße möglich. Bett wird ohne Lattenrost und Matratze geliefert. Einlegetiefe: 12 cm. ACHTUNG! Das BLOW Bett besteht immer aus Bettrahmen plus Kopfteil.

Bed frame made from solid wood with an oiled or matt lacquered surface according to sample card. Headboard: upholstered, leather or fabric cover, not removable. American sizes are possible. Bed is supplied without slats and mattress. Inlay depth: 12 cm. ATTENTION! The BLOW bed always consists of bed frame plus headboard.

Bett mit Polsterrückwand
Bed with upholstered back board
Lit avec tête de lit rembourée

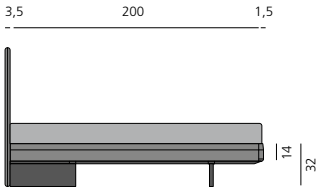

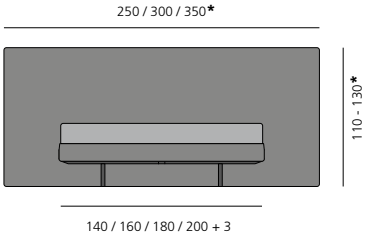

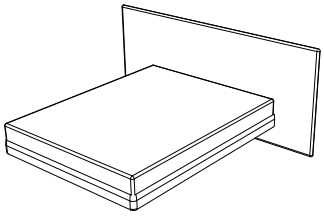

Rahmen. Einlegetiefe: 12 cm
Frame. Inlay depth: 12 cm
Cadre. La profondeur d'insertion: 12 cm

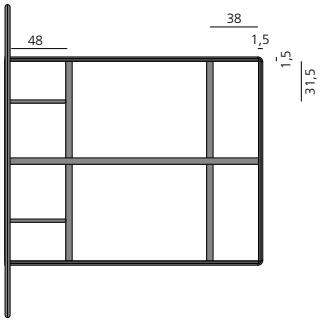

*** Maße der Polsterrückwand ist frei planbar**
Size of the upholstered back board is customizable
Les dimensions de la tête de lit rembourée suivant les spécifications client

[more] **Bernhard Müller GmbH**
Bahrenfelder Steindamm 67A, 22761 Hamburg · Tel: 0049 (0)40-66 06 22 · info@more-moebel.de · www.more-moebel.de